JR只見線運行状況（平成23年7月新潟・福島豪雨）
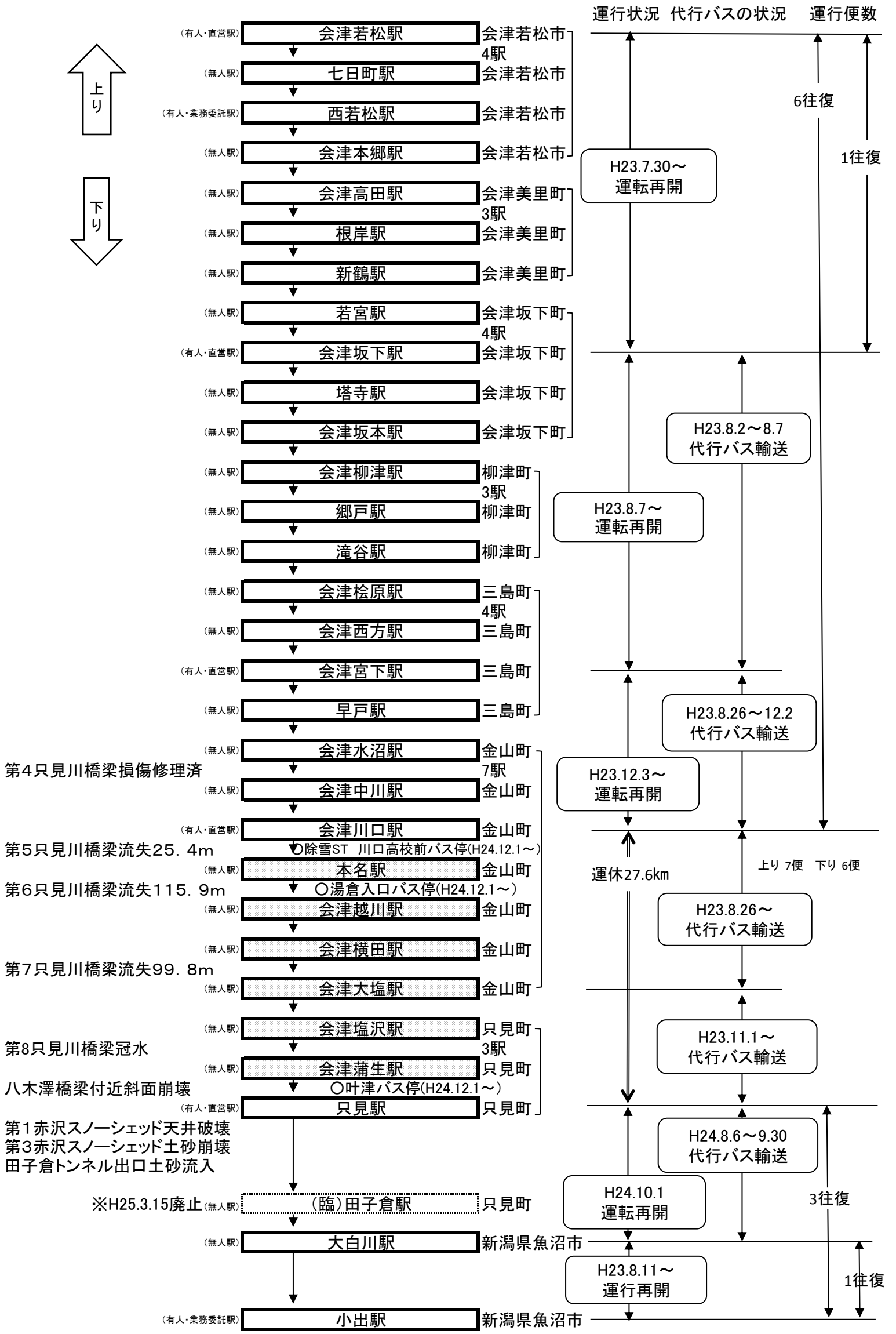
H26.3.12